СВОБОДНЫЙ КОНЕЦ (на сторону): лента полиамид 20 мм, L=300 мм; петли A/B/C с мейлонами 3,5 мм;
триммер ±30 мм на ряду C (пряжка); внизу мейлон/карабин 5 мм в отверстие пластины подвеса (7 отв., шаг 15 мм).
Клеванта: K → кольцо D8 на пластине подвеса → барабан D110 серво (длина K при нейтрали, слабина 30 мм).
Каскады: верхние стропы (a,b) → средняя (1,2) → свободный конец. Узлы — петли-«ласточкин хвост», без узлов.
Ряды крепления на куполе: A 10 %, B 35 %, C 62 % хорды, клеванты — задняя кромка;
по размаху: A/B/C 10/34/58/82 %, K 30/46/62/78/93 % полуразмаха (в точках силовых нервюр).
При сохранении штатной кайтовой уздечки: применять только свободные концы и K; ряды перетримовать
(A короче C на ≈ 93 мм, проверить подлётами).

ТАБЛИЦА СТРОП (одна сторона, правая — зеркально)

Длины между центрами петель, допуск ±5 мм

Строп	L, мм	Материал	Разрыв
A1	1276	Dyneema SK78 D1.5 мм, оплётка	≥150 кгс
A1a	830	Dyneema D1.0 мм без оплётки	≥70 кгс
A1b	812	Dyneema D1.0 мм без оплётки	≥70 кгс
A2	1282	Dyneema SK78 D1.5 мм, оплётка	≥150 кгс
A2a	811	Dyneema D1.0 мм без оплётки	≥70 кгс
A2b	838	Dyneema D1.0 мм без оплётки	≥70 кгс
B1	1301	Dyneema SK78 D1.5 мм, оплётка	≥150 кгс
B1a	845	Dyneema D1.0 мм без оплётки	≥70 кгс
B1b	826	Dyneema D1.0 мм без оплётки	≥70 кгс
B2	1303	Dyneema SK78 D1.5 мм, оплётка	≥150 кгс
B2a	826	Dyneema D1.0 мм без оплётки	≥70 кгс
B2b	848	Dyneema D1.0 мм без оплётки	≥70 кгс
C1	1369	Dyneema SK78 D1.5 мм, оплётка	≥150 кгс
C1a	888	Dyneema D1.0 мм без оплётки	≥70 кгс
C1b	864	Dyneema D1.0 мм без оплётки	≥70 кгс
C2	1353	Dyneema SK78 D1.5 мм, оплётка	≥150 кгс
C2a	869	Dyneema D1.0 мм без оплётки	≥70 кгс
C2b	866	Dyneema D1.0 мм без оплётки	≥70 кгс
K	1430	Dyneema D1.5 мм, оплётка (красная)	≥130 кгс
K1	564	Dyneema D1.0 мм (красная)	≥70 кгс
K1a	839	Dyneema D1.0 мм (красная)	≥70 кгс
K1b	706	Dyneema D1.0 мм (красная)	≥70 кгс
K1c	674	Dyneema D1.0 мм (красная)	≥70 кгс
K2	524	Dyneema D1.0 мм (красная)	≥70 кгс
K2a	658	Dyneema D1.0 мм (красная)	≥70 кгс
K2b	674	Dyneema D1.0 мм (красная)	≥70 кгс

ВИД СПЕРЕДИ (по полёту), М 1:25

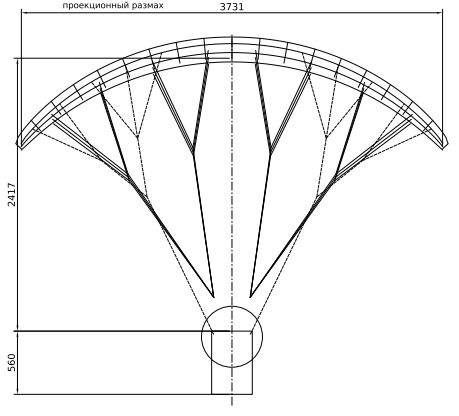

ВИД СБОКУ (слева), М 1:25

показаны A1/B1/C1 и клеванты

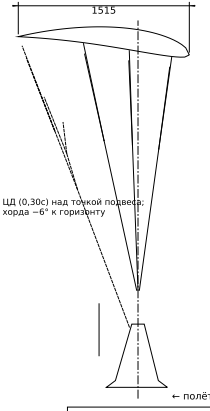

Цвета: A — красн., B — зел., C — фиол., клеванты — пунктир.

ПМП-5.5 Беспилотный моторный параплан Схема стропной системы	ПМП.02.000 С М 1:25
Купол Pansh Legend 5.5 м², 18 секций (прин.) Разраб.: Grok Bot Заказчик: П. Санчес	Лист 1/1 13.11.2026